ЛП-П0531-02БМ-900ТЛ(ТП)-2Д.00.00.000 СЗ

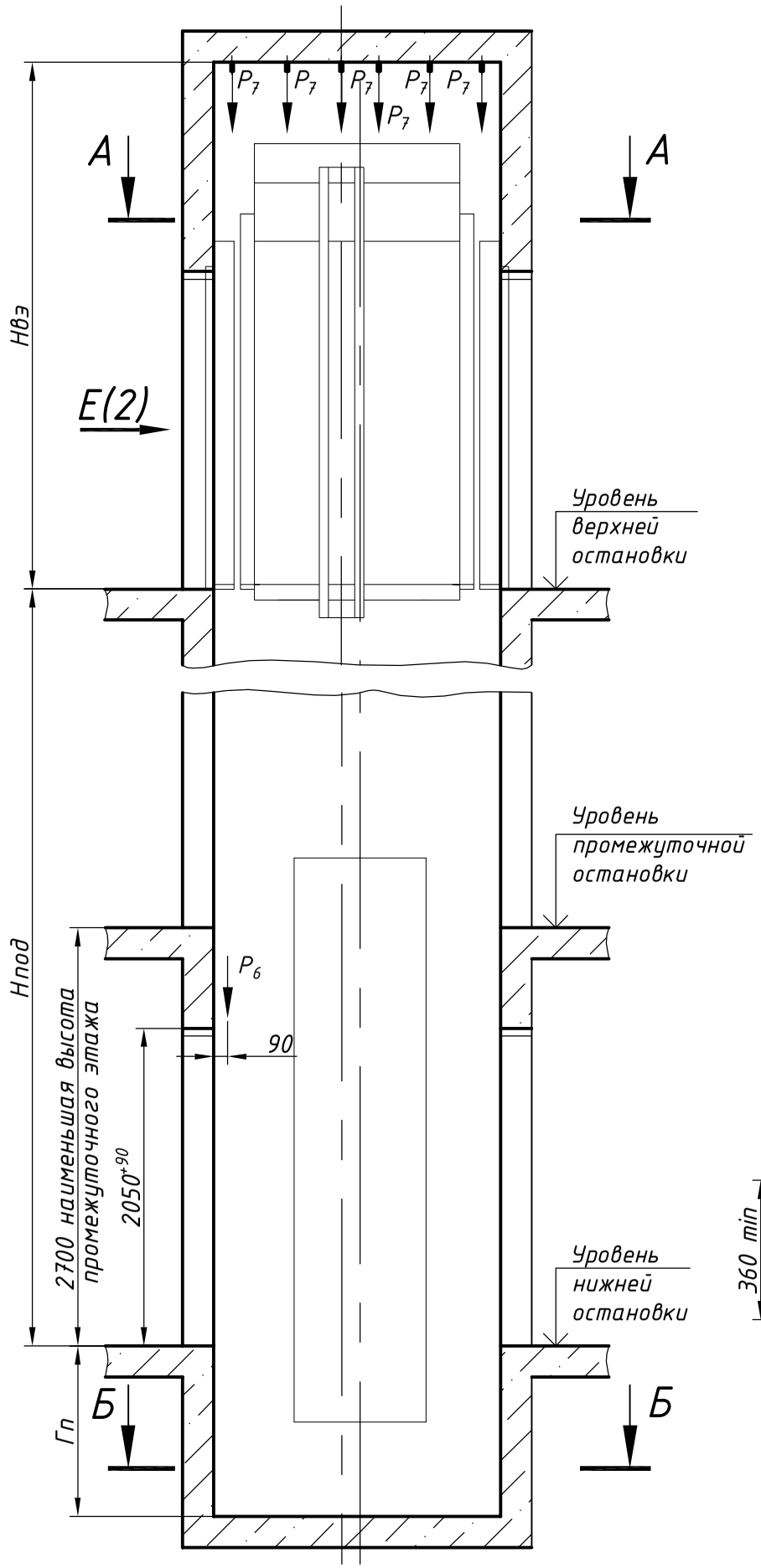

План шахты А-А, вариант 1

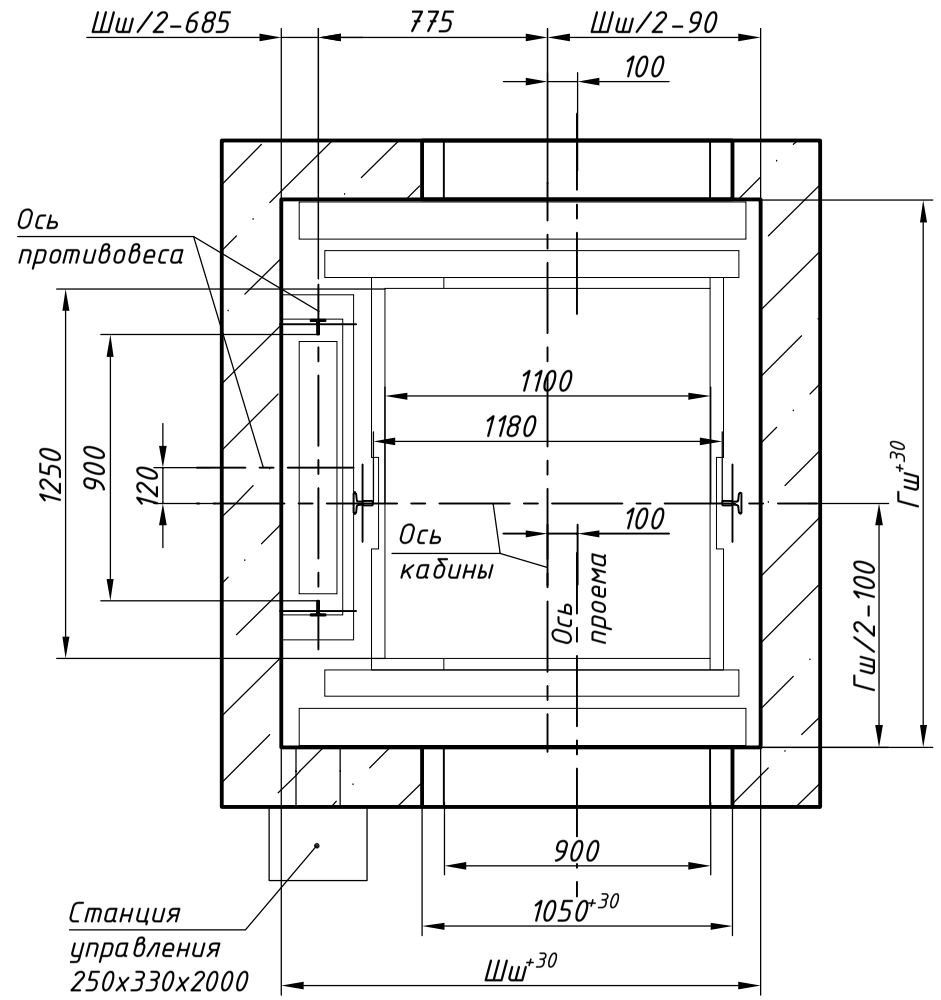

План приямка Б-Б

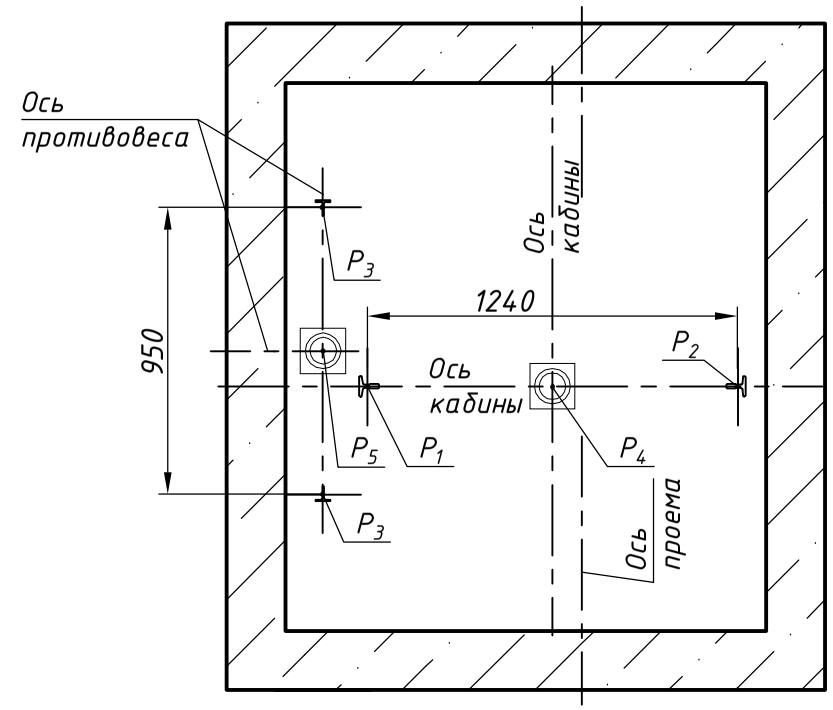

План шахты А-А, вариант 2

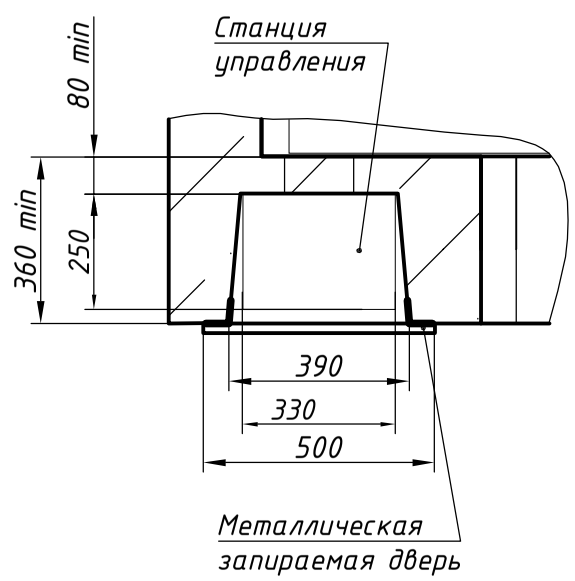

Размеры шахты (в свету)

Параметр		Значение	
		min	max
Ширина шахты Шш, мм		1610	2000
Глубина шахты Гш, мм		1820	1900
Глубина приямка Гп, мм	скорость 1,0 м/с	1100 (400 – не более 2 ост.)	1500
	скорость 1,6 м/с	1250	1700
Высота верхнего этажа Нвэ, мм	скорость 1,0 м/с	3400 (3350 при Нпод<12000 мм)	–
	скорость 1,6 м/с	3550	–
Высота подъема Нпод, мм	скорость 1,0 м/с	2700	60000
	скорость 1,6 м/с	2700	85000

1. Размеры без допусков – справочные.
2. Возможно расположение противовеса справа, см. зеркально относительно оси кабины.
3. Данный чертеж должен рассматриваться только совместно с разделом "Общие положения" (О.П.) КМЗ-2018 СЗ.

Внимание! ПАО"КМЗ" вправе вносить изменения в данный чертеж без предварительного уведомления

Изм.	Лист	N докум.	Подп.	Дата
Разраб.		Тамбулатов		23.04.18
Пров.		Ревин		23.04.18
Т.контр.				
Н.контр.		Ревин		23.04.18
Утв.		Апальков		23.04.18

ЛП-П0531-02БМ-900ТЛ(ТП)-2Д.00.00.000 СЗ

Лифт пассажирский Q=525...630 кг;V=1,0; 1,6 м/с
Кабина проходная 1190(1100)x1324(1250)x2100
Дверь телескопического открывания 900x2000
Без машинного помещения
Задание на проектирование строительной части

Лит.	Масса	Масштаб
	–	1:40
Лист 1	Листов 2	

ПАО "КМЗ"

Перв. прим. | Справ. N° | Подп. и дата | Инв. N дубл. | Взам. инв. N | Подп и дата | Инв. N подл

Копировал | Формат

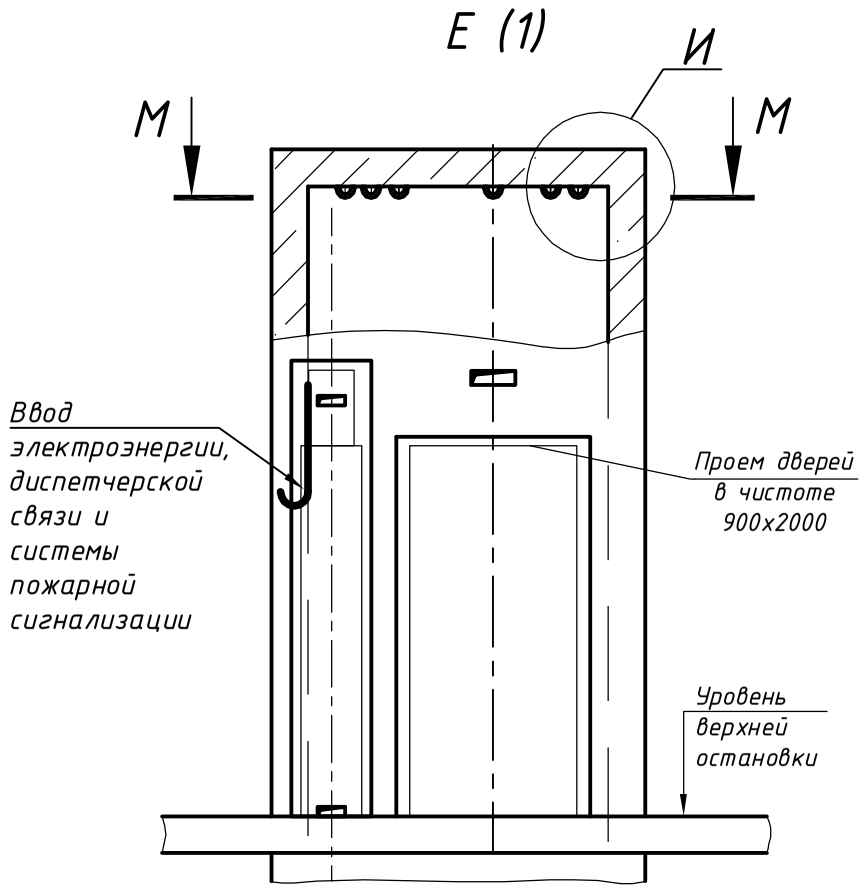

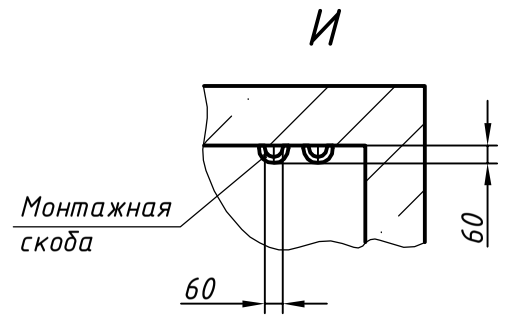

Схема расположения монтажных скоб М-М

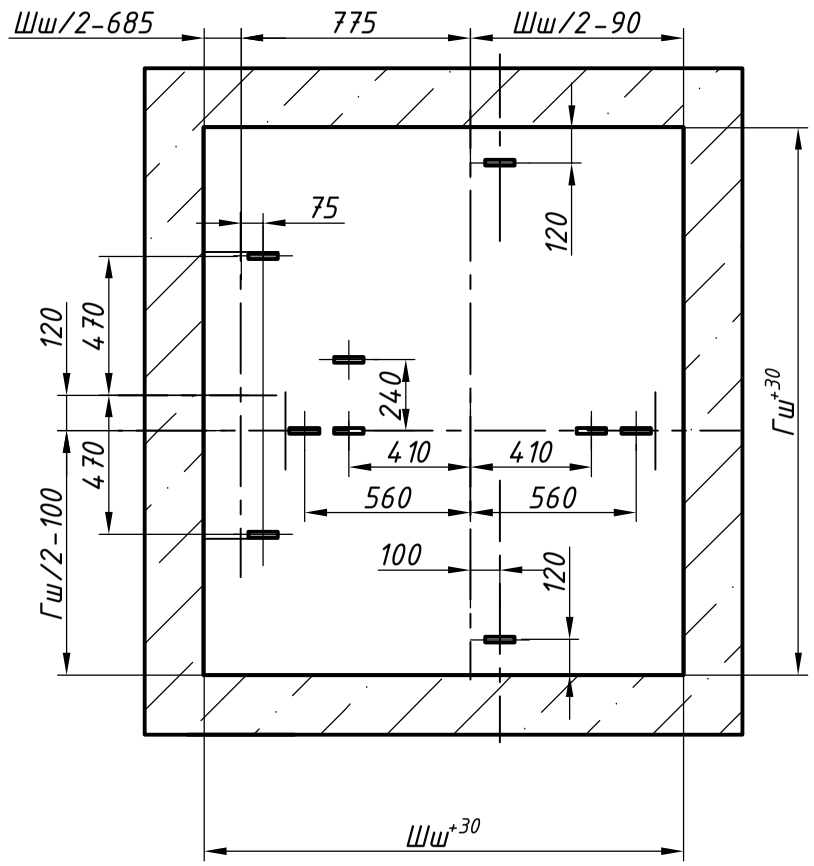

Нагрузки на строительную часть от лифтовой установки

Обозначение нагрузки	Величина нагрузки, Н	Схема действия сил	Примечание
P^1_X	6200	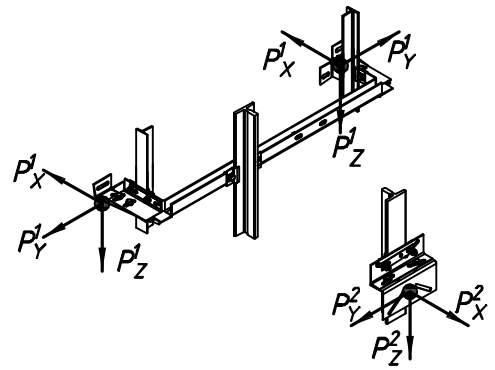	Аварийные кратковременные нагрузки при посадке кабины на ловители
P^1_Y	500		
P^1_Z	1200		
P^2_X	9200		
P^2_Y	700		
P^2_Z	1700		
P_1	28500	На опору направляющей кабины на площадь 150х200 мм	Нагрузки, действующие разновременно и аварийно
P_2	29200		
P_3	19300	На опору направляющей противовеса на площадь	
P_4	56900	На буфер кабины на площадь 300х300 мм	
P_5	46600	На буфер противовеса на площадь 200х300 мм	
P_6	800	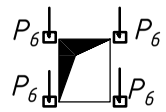 На детали крепления дверей в плоскости стены	Постоянные нагрузки
P_7	12100	На перекрытие шахты от монтажных скоб	Нагрузка при монтаже
P_8	ГОСТ 24258-88	На средства подмащивания	