ЛП-П0621БМ-1200ТЛ(ТП).00.00.000 СЗ

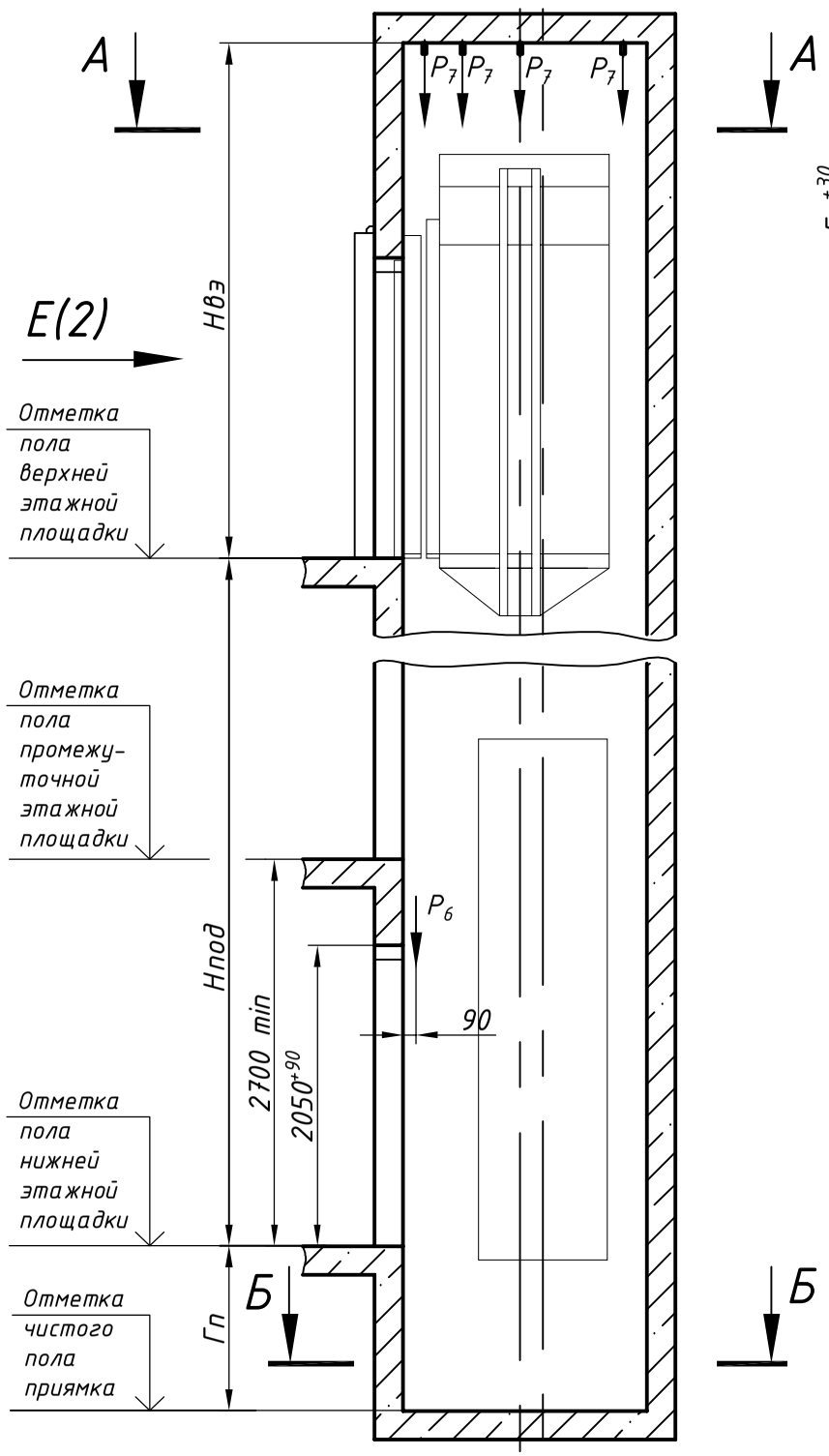

План шахты А-А

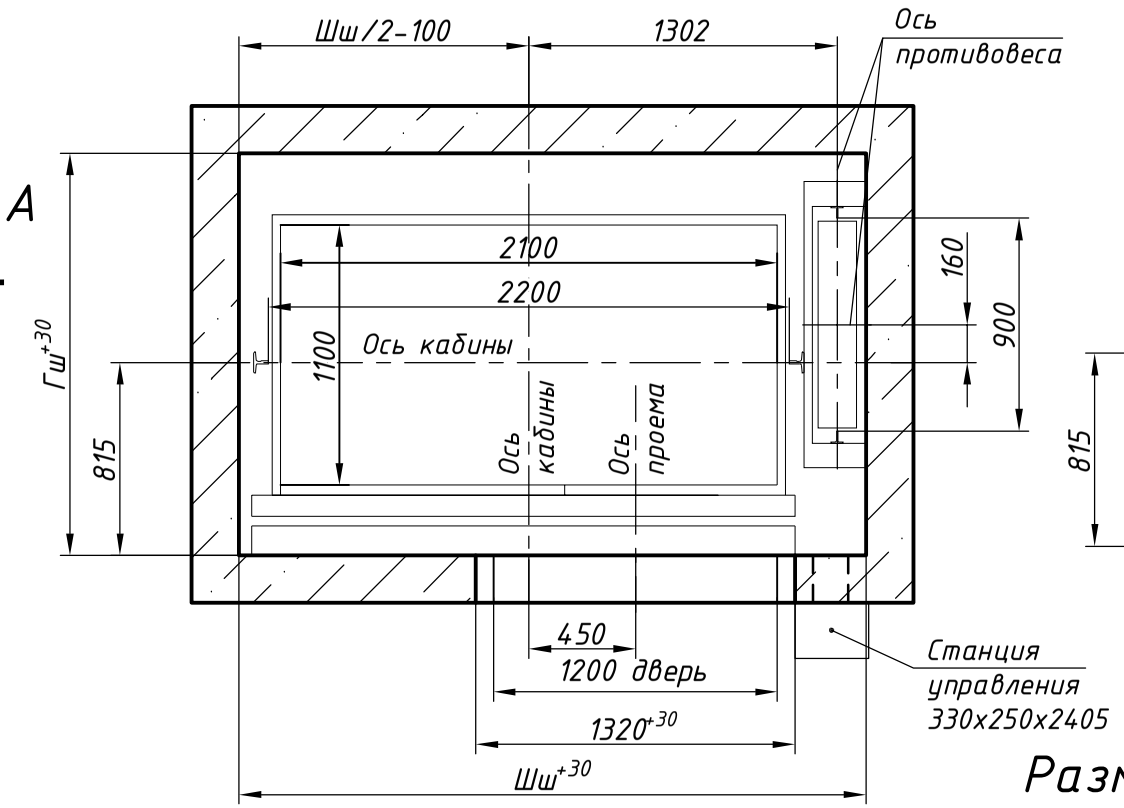

План приямка Б-Б

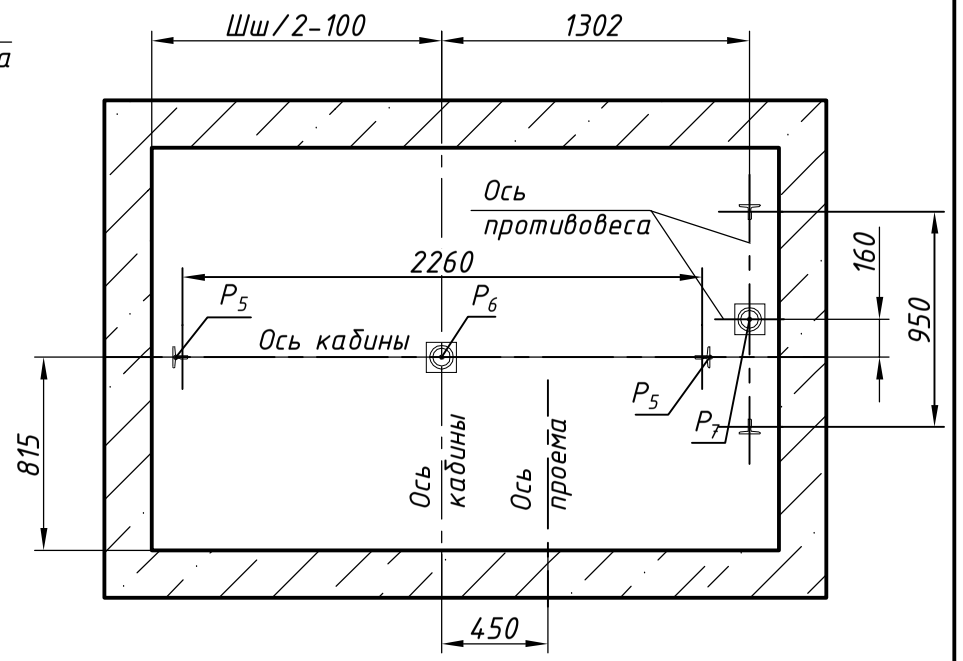

Размеры шахты в свету

Параметр шахты, мм	Номинальная скорость, м/с	Значение параметров шахты, мм	
		min	max
Ширина шахты Шш	1,0 и 1,6	2630	3000
Глубина шахты Гш	1,0 и 1,6	1600	2350
Глубина приямка Гп	1,0	1150	1500
	1,6	1250	1700
Высота верхнего этажа Hвэ	1,0	3600	-
	1,6	3750	-
Высота подъема Hпод	1,0	2700	60000
	1,6	2700	85000

1. Размеры без допусков для справок.
2. Возможно расположение противовеса слева, см. зеркально относительно оси кабины.
3. Данный чертеж должен рассматриваться только совместно с "Общие положения на проектирование строительной части лифтов КМЗ-2019 СЗ" (адрес размещения в интернете: www.kmzlift.ru).
4. Внимание! ПАО"КМЗ" вправе вносить изменения в данный чертеж без предварительного уведомления.

Изм.	Лист	N докум.	Подп.	Дата
Разраб.		Тамбулатов		03.06.19
Пров.		Ревин		03.06.19
Т.контр.				
Н.контр.		Ревин		03.06.19
Утв.		Кирьяков		03.06.19

ЛП-П0621БМ-1200ТЛ(ТП).00.00.000 СЗ

Лифт пассажирский Q=630 кг; V=1,0;1,6 м/с
Кабина 2170(2100)x1184(1100)x2100
Дверь телескопического открывания 1200x2000
Без машинного помещения
Задание на проектирование строительной части

Лит.	Масса	Масштаб
		—
Лист 1	Листов 2	

ПАО "КМЗ"

Перв. прим.

Справ. N°

Подп. и дата

Инв. N дубл.

Взам. инв. N

Подп и дата

Инв. N подл

Копировал

Формат

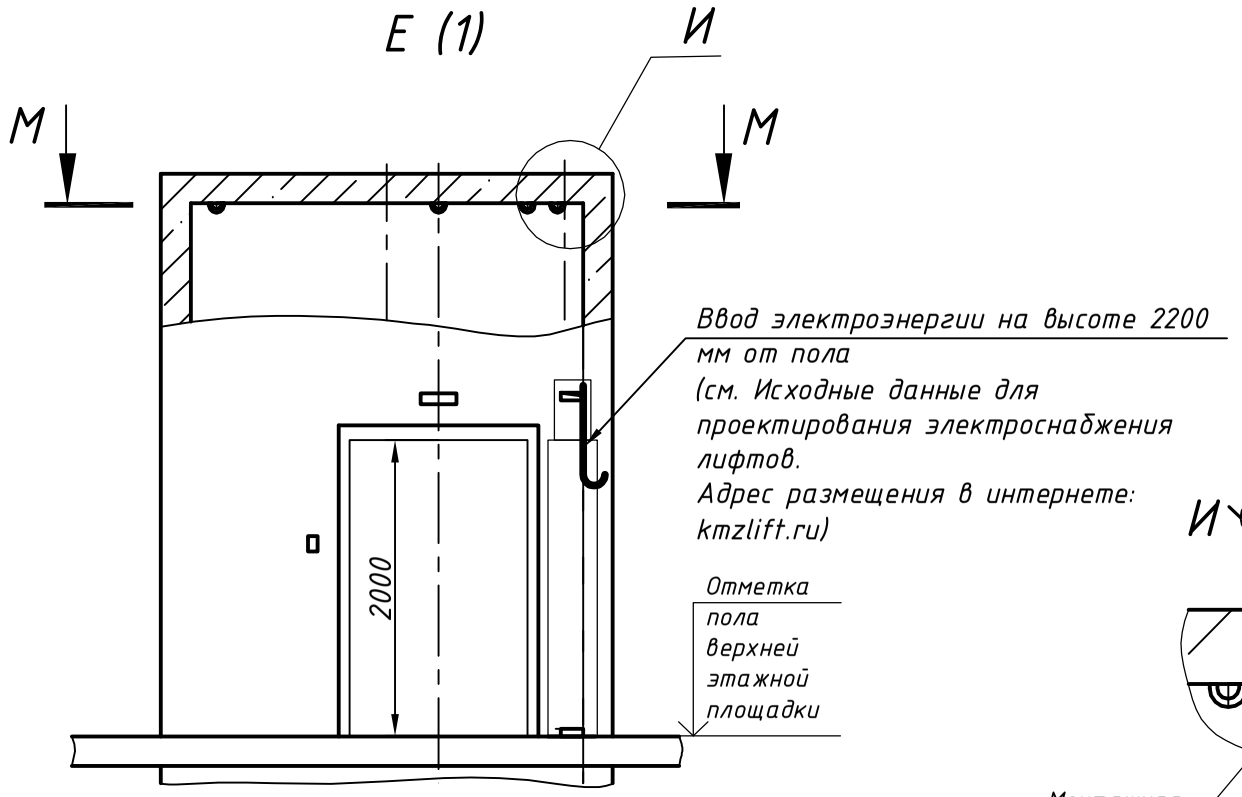

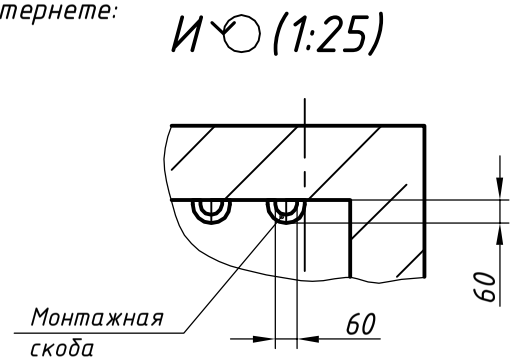

Схема расположения монтажных скоб М-М

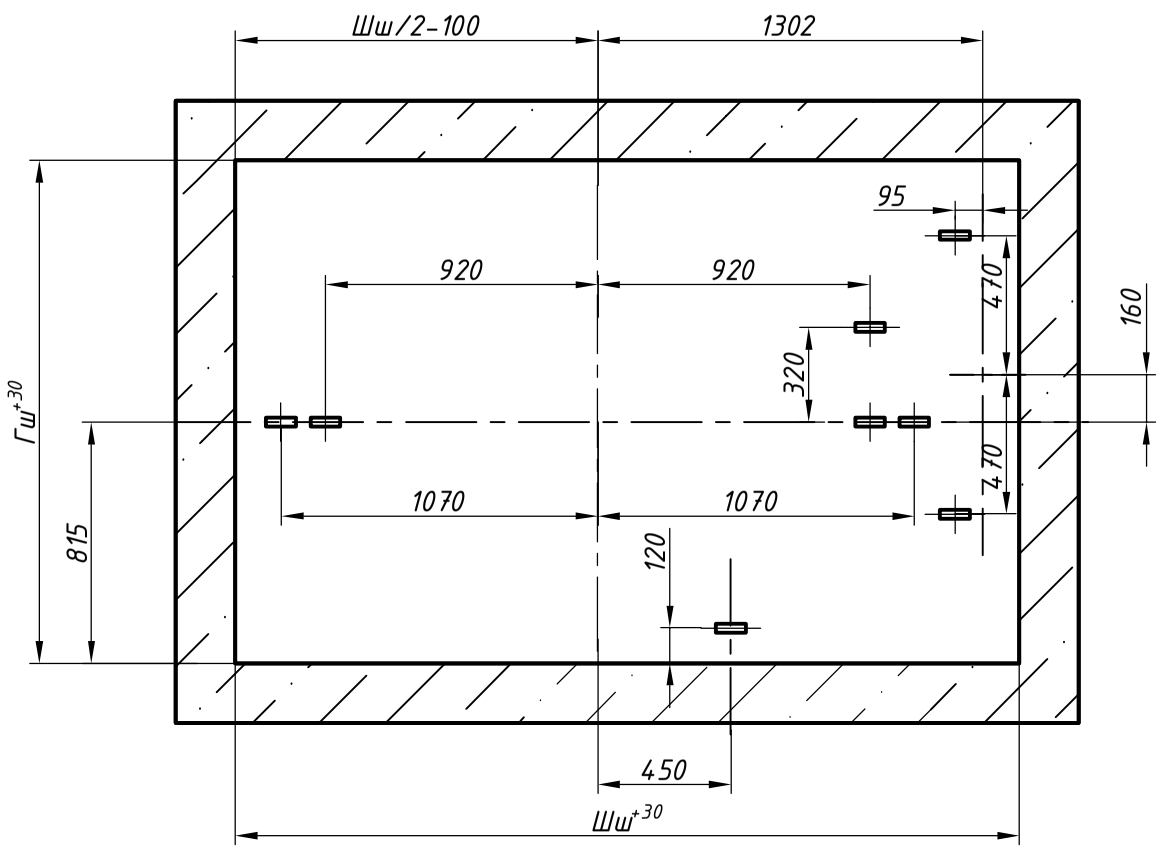

Нагрузки на строительную часть от лифтовой установки

Обозначение нагрузки	Величина нагрузки, Н	Схема действия сил	Примечание
P^1_X	12600	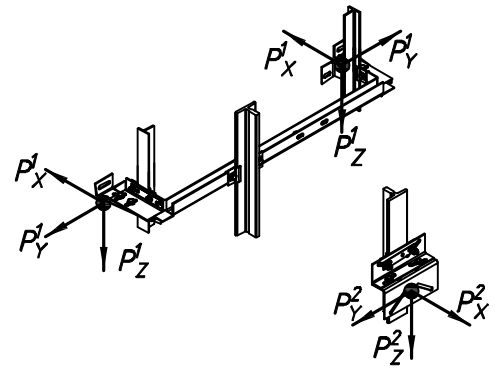	Аварийные кратковременные нагрузки при посадке кабины на ловители
P^1_Y	600		
P^1_Z	1200		
P^2_X	18900		
P^2_Y	900		
P^2_Z	1700		
P_1	34300	На опору направляющей кабины на площадь 150х200 мм	Нагрузки, действующие разновременно и аварийно
P_2	36300		
P_3	22800	На опору направляющей противовеса на площадь 150х200 мм	
P_4	71300	На буфер кабины на площадь 150х200 мм	
P_5	55600	На буфер противовеса на площадь 200х300 мм	
P_6	800	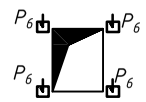 На детали крепления дверей в плоскости стены	Постоянные нагрузки
P_7	13500	На перекрытие шахты от монтажных крюков	Нагрузка при монтаже
P_8	ГОСТ 24258-88	На средства подмащивания	